REZ A - A`

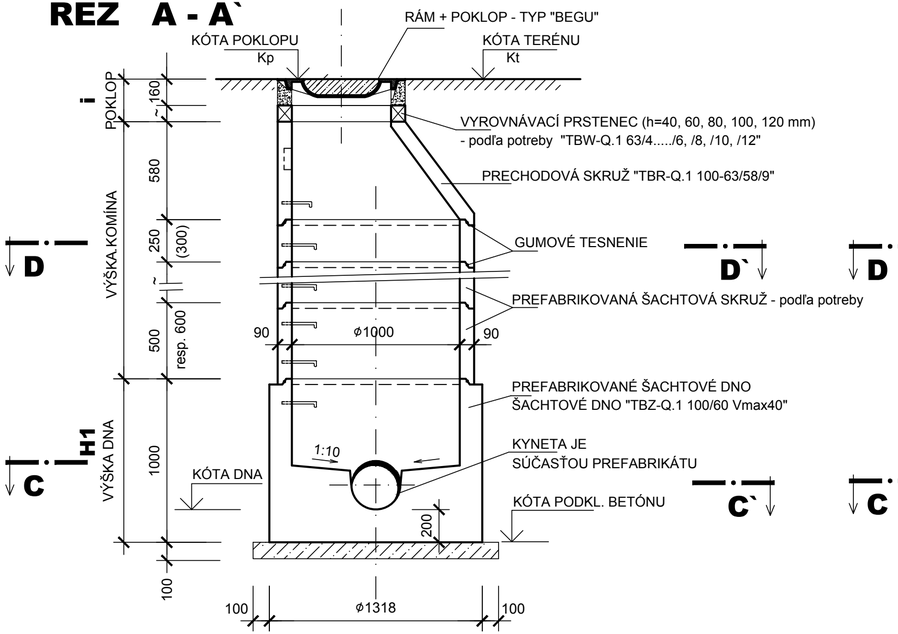

REZ B - B`

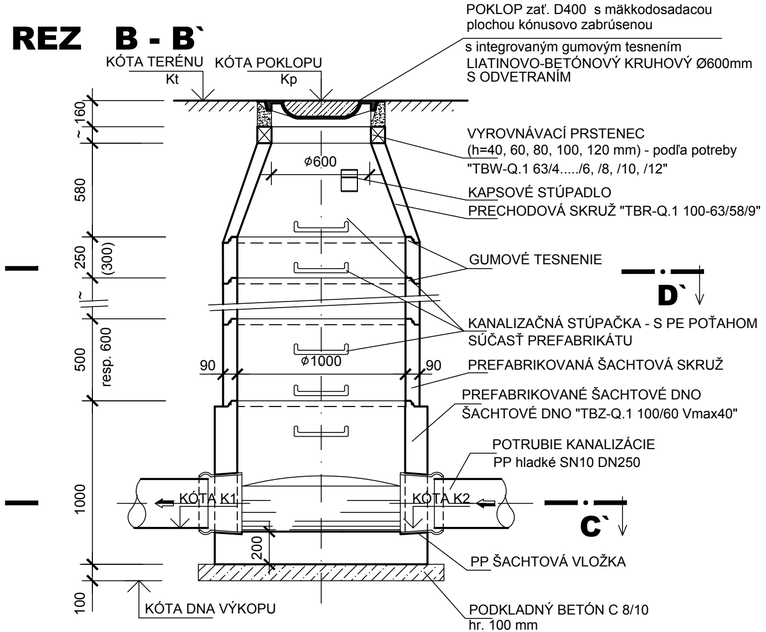

REZ C - C`

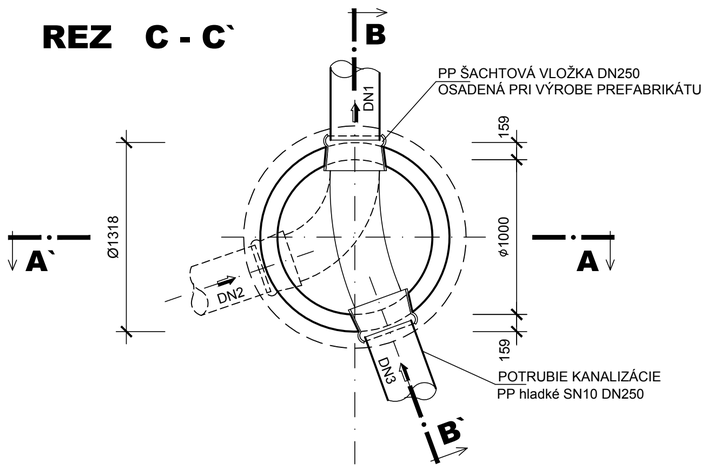

REZ D - D`

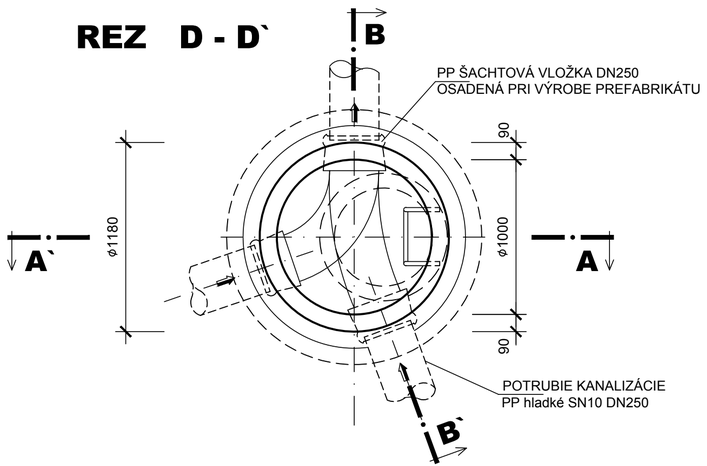

AUTORIZACE / AUTHORIZATION

SCHÉMA / SCHEME

S

±0,000 = 133,500m n.m.

SOUŘ. SYSTÉM S-JTSK / GRID SYSTEM S-JTSK,
VÝŠKOVÝ SYSTÉM BpV / VERTICAL SYSTEM BpV

GENERÁLNÝ PROJEKTANT BD / HEAD DESIGNER

www.the-buro.cz
TheBüro s.r.o.
Tučkova 24a, Brno 602 00
Tel .: +420 607 911 704
Email: info@the-buro.cz

GENERÁLNÝ PROJEKTANT DÚ / HEAD DESIGNER

OBERMEYER HELIKA a.s.o.
Lamačská cesta 3/B, Bratislava 841 04
Tel .: +421 238 105 223
Email: info@obermeyer.sk

OBJEDNATEL / CLIENT

BRATISLAVA
Hlavné mesto Slovenské republiky
Bratislava
Primaciálne nám. 1,
814 99 Bratislava

PROJEKTANT / DESIGNER

Ing. DANIEL ŠABLICA
Ondrejovova 3168/22
Bratislava 821 03
Tel .: +421 905 547 831
Email: sablica.daniel@gmail.com

VYPRACOVAL / DRAWN BY
ING. DANIEL ŠABLICA

KONTROLOVAL / CHECKER
ING. ZUZANA KUCHTOVÁ

ZODP. PROJEKTANT / RESPONSIBLE
ING. DANIEL ŠABLICA

SCHVÁLIL / APPROVER
ING. VLADIMÍR VALENT

NÁZOV ZAKÁZKY / PROJECT NAME

BYTOVÝ DOM TERCHOVSKÁ A DOTKNUTÉ ÚZEMIE

STUPEŇ PD / PROJECT STAGE	MIERKA / SCALE	DÁTUM VYDANIA / DATE OF ISSUE	POČET A4 / NUMBER OF A4
DSP v podrobnosti DRS	1:25	06.2023	3 A4

NÁZOV OBJEKTU SO/IO / OBJECT NAME
408 - DAŽĎOVÁ KANALIZÁCIA POVRCHOVÝCH PARKOVACÍCH MIEST

NÁZOV PROFESNÉHO DIELU / PROFESSION PART
000

NÁZOV DOKUMENTU / DOCUMENT NAME

VZOROVÁ KANALIZAČNÁ ŠACHTA

NÁZOV SÚBORU / FILE NAME

2110109_ DSP _ _E _ 408 _ 000 _ _ 3003 _ 00

ČÍSLO PROJEKTU PROJECT NUMBER	STUPEŇ PD PROJECT STAGE	OBCHODNÝ SÚBOR BUSINESS PART	ČASŤ PART	SO / IO OBJECT NAME	PROFESNÝ DIEL PROF. PART	DILATÁCIA DILATATION	ČÍSLO DOKUMENTU DOCUMENT NUMBER	REVÍZIA REVISION
2110109	DSP			E	408	000	3003	00

KÓPIE / COPY